PD–133 na km 56+440
WIDOK Z GÓRY
1:100

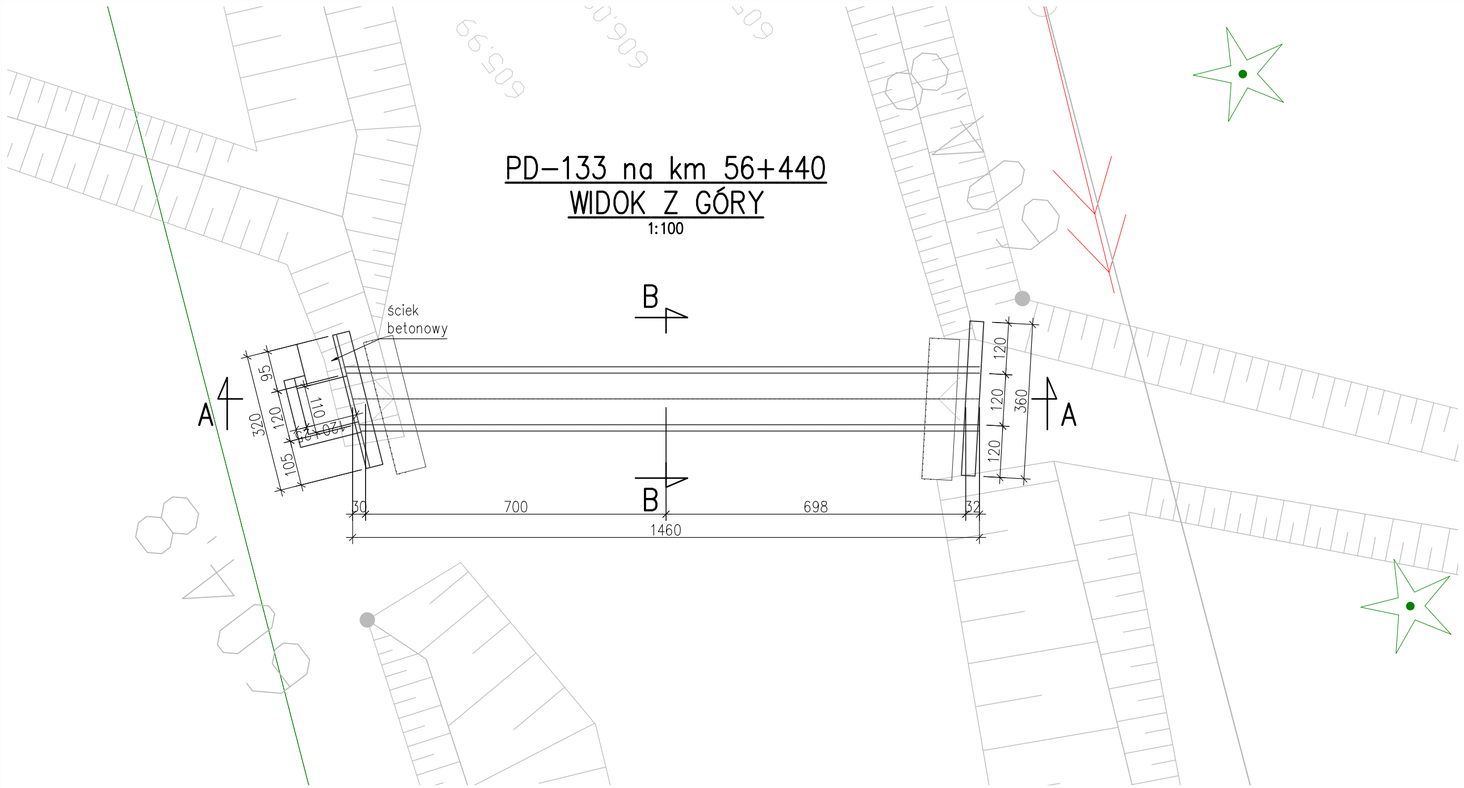

WIDOK OD STRONY WLOTU
1:50

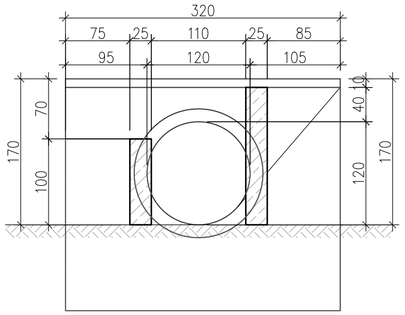

WIDOK OD STRONY WYLOTU
1:50

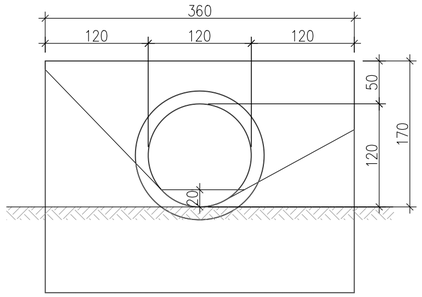

PRZEKRÓJ A–A
1:100

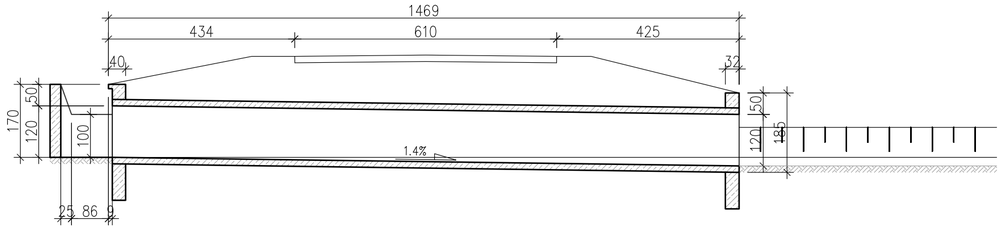

PRZEKRÓJ B–B
1:50

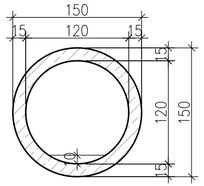

Fundusze Europejskie Program Regionalny | Rzeczpospolita Polska | PODKARPACKIE przestrzeń otwarta | Unia Europejska Europejskie Fundusze Strukturalne i Inwestycyjne

INWESTOR **Podkarpacki Zarząd Dróg Wojewódzkich w Rzeszowie** **35-105 Rzeszów, ul. T. Boya Żeleńskiego 19A** tel. 17 860 94 50 • biuro@pzdw.pl • www.pzdw.pl	STADIUM PROJEKT KONCEPCYJNY
JEDNOSTKA PROJEKTOWA **E&C Sp. z o.o.** 41-300 Dąbrowa Górnicza ul. Ks.G. Augustynika 1A/32 **ProtechniCon Sp. z o.o.** 31-872 Kraków os. Dywizjonu 303 20/LU7	BRANŻA BRANŻA MOSTOWA
ZAMIERZENIE BUDOWLANE Rozbudowa drogi wojewódzkiej nr 897 – Etap I Radoszyce–Cisna	DATA
ADRES INWESTYCJI woj. podkarpacie, pow. sanocki, gm. Komańcza oraz pow. leski, gm. Cisna	10.2021

FUNKCJA	ZESPÓŁ PROJEKTOWY		SPECJALNOŚĆ	PODPIS
Główni projektanci	**mgr inż. Maciej Żuchowicz**	MAP/0084/POOM/04	MOSTOWA	
	mgr inż. Rafał Potępa	MAP/0059/PWBM/20	MOSTOWA	
Projektanci	**mgr inż. Piotr Szumowicz**	MAP/0448/PWBM/19	MOSTOWA	
	mgr inż. Adrian Zębala	SLK/1740/POOM/07	MOSTOWA	
	mgr inż. Mariusz Robak	SLK/0082/POOM/03	MOSTOWA	
	mgr inż. Tomasz Cwajna	MAP/0195/POOM/10	MOSTOWA	
Sprawdzający	**mgr inż. Tomasz Grysiak**	MAP/0085/POOM/06	MOSTOWA	
Opracowali	**mgr inż. Bartosz Miśkowiec** **inż. Natalia Kiełek** **inż. Sylwia Tarnowska**			

OBIEKT ***PRZEPUST DROGOWY PD-133***	SKALA **1:50; 1:100**
TYTUŁ RYSUNKU **Inwentaryzacja. Przepusty drogowe.** REW. 0.4	NR RYS. **2.33**